Շարժական հենարաններ

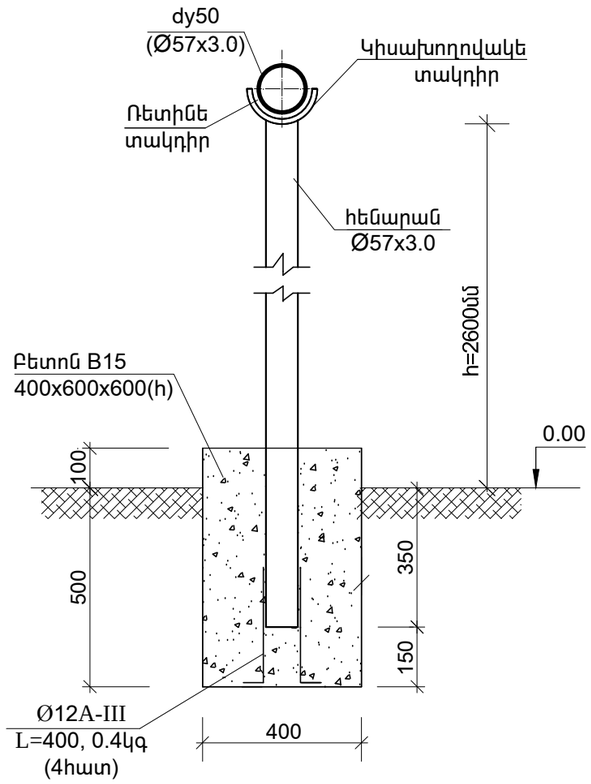

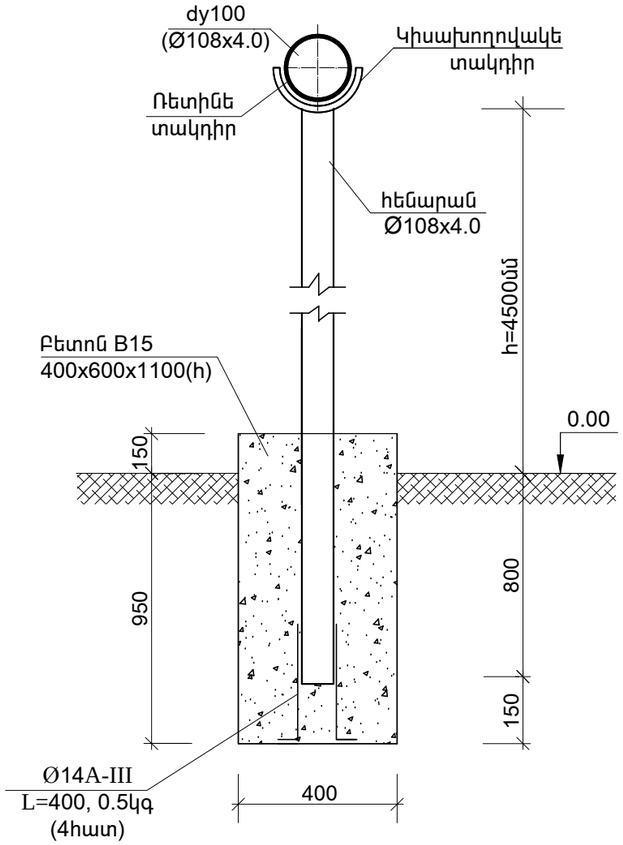

Գազահաշվիչի հենարան

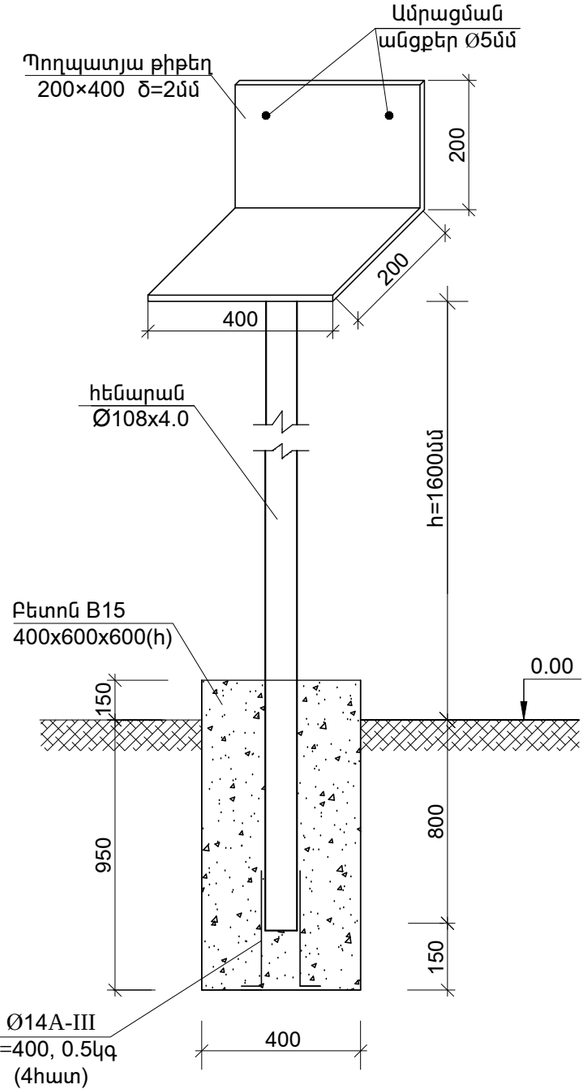

Աշխատանքային ծավալներ

ՀՀ ը/կ	Աշխատանքի անվանում	Տիպ,մակնիշ,ստանդարտ	Չափմ. միավոր	Քանակը	Միավորի կշիռը
1	2	3	4	5	6
1	Գազահաշվիչ պահարանով	GS 76-016A	լր-զմ	1	
2	Պողպատյա թիթեղ 200x400մմ, δ=2մմ		մ^2 / կգ	0.2 / 2,51	
3	Փական dy50		հատ	1	
4	Փական dy32		հատ	1	
5	Պողպատե խողովակների տեղադրում dy50(57x3.0), ներառյալ ձևավոր մասերը		գծ.մ	20.0	
6	Պողպատե խողովակների տեղադրում dy32(38x2.5), ներառյալ ձևավոր մասերը		գծ.մ	34.0	
7	Պողպատե խողովակների տեղադրում dy100(Ø108x4), ներառյալ ձևավոր մասերը		գծ.մ	12.5	
8	Ներմիացում գործող d=50մմ g/ճ գազատարին		միացում	1	
9	Հենարաններ ոչ ստանդարդ խողովակներից Ø57x3.0		գծ.մ	9.0	
10	Հենարաններ ոչ ստանդարդ խողովակներից Ø108x4.0		գծ.մ	13.0	
11	Խցափակիչ Ø108x4.0		հատ	2	
12	Կիսախողովակների տեղադրում հենարաններ վրա		կգ	2.5	
13	Ռետինե տակդիրներ		մ^2	0.3	
14	Ամրան Ø12AIII, L=400		կգ	4.8	1.6
15	Ամրան ∅14 AIII, L=400		կգ	6.0	2.0
16	Մետաղական կոնստրուկցիա խողովակների ամրացման համար		կգ	5.0	
17	Փոսերի քանդում ձեռքով բնահողում		մ^3	2.10	
18	Բետոնե հիմքերի ստեղծում հենարանների տակ B15		մ^3	1.00	
19	Գրունտի ետլիցք ձեռքով		մ^3	1.10	
20	Ավելորդ գրունտի հեռացում		մ^3 / տ	1.0 / 1.8	
21	Խողովակների արտափչում օդով		գծ.մ	66.5	
22	Խողովակների պնևմատիկ փորձարկում		գծ.մ	66.5	
23	Խողովակների և հենարանների յուղաներկում 2 անգամ		մ^2	12.5	

Ծրագրի առաջադրանք՝ TGQ-02				Լիճքի համայնքի կենտրոնի վերակառուցում մանկապարտեզի տեղակայումով		
				Գազամատակարարման արտաքին ցանց	ՓՈՒԼ	ԹԵՐԹ	ԹԵՐԹԵՐ
					ԱՆ	Գ-4	4
Նախագծ.	Հ. Ղուկասյան			Աշխատանքային ծավալներ, հենարաններ	ԻՆԺԻՆԵՐԻՆԳ ԷՎՐՈՍ ՍՊԸ	ENGINEERING EVROS LLC
Պաշտոն	Ազգանուն	Ստորագր.				